새로운 오피스 트렌드, 하이브리드 오피스의 시작

FLEXIBLE SYSTEM

업무에 집중할 수 있는 공간과 동료들과의 소통이 자유로운 공간.
FLEXIBLE 시리즈는 이 두 가지 전혀 다른 오피스를 모두 필요로 하는
스마트한 오피스 트렌드에 꼭 맞게 다양한 레이아웃이 가능하도록 설계되었습니다.

우수조달물품 MAS 환경표지제품 정규직전환기업 품질보증조달물품 한국표준규격 단체표준인증 특허 G-PASS기업

bauhaus
TIME LIFE
MODELLO B3 Marcel Breuer

DESK

01 **일반형 데스크 / 120°형 데스크_** 외부 환경의 방해 없는 집중 업무 공간 구성에는 일반형 데스크를, 소통을 강조하는 수평적인 업무 공간 구성에는 120°형 데스크를 선택하여 사용자에게 꼭 맞는 레이아웃을 완성할 수 있습니다.

02 **안정성을 강화한 구조_** 상판 하부에 보강 프레임을 추가하고 다릿발 간에 브래킷을 체결하여 하중을 분산하고 안정성을 강화했습니다.

01
02 03
04 05

03 **3방향 전선 캡 / 매립형 멀티탭_** 3방향 전선 캡으로 멀티탭 사용이 편리하여 전자 기기와 통신케이블 연결이 용이합니다.

04 **스크린 설치 가능_** 산뜻한 파스텔 컬러의 패브릭으로 마감된 스크린을 설치하여 업무 집중도를 높이는 것은 물론 사무 공간에 감각을 더할 수 있고, 스크린 내부에 스틸 소재 패널이 내장되어 있어 자석 탈부착이 가능합니다.

05 **수평 조절 하부 시스템_** 데스크 하부에 높이 조절 시스템을 장착하여 수평 조절이 쉽습니다.

01

일반형 책상

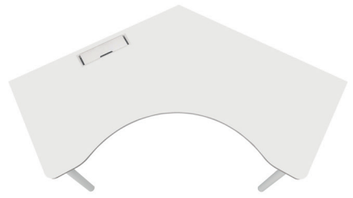

120°형 책상

02

03

04

05

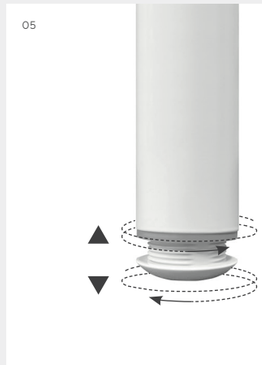

ITEM LIST

FLEXIBLE

책상

일반형 책상
D700

24724181 / 322,000
EDE221001
W800 * D700 * H719

24717250 / 333,000
EDE221002
W1000 * D700 * H719

24717251 / 363,000
EDE221003
W1200 * D700 * H719

24717252 / 375,000
EDE221004
W1400 * D700 * H719

24717253 / 389,000
EDE221005
W1600 * D700 * H719

24717254 / 403,000
EDE221006
W1800 * D700 * H719

일반형 책상
D800

24459405 / 325,000
WP1001DE
W800 * D800 * H719

24459406 / 337,000
WP1002DE
W1000 * D800 * H719

24459408 / 395,000
WP1004DE
W1400 * D800 * H719

24459409 / 409,000
WP1005DE
W1600 * D800 * H719

24459410 / 421,000
WP1006DE
W1800 * D800 * H719

일반형 책상
매립형 멀티탭
D700

24724187 / 414,000
EDE221007
W800 * D700 * H719

24724180 / 426,000
EDE221008
W1000 * D700 * H719

24724179 / 455,000
EDE221009
W1200 * D700 * H719

24724178 / 467,000
EDE221010
W1400 * D700 * H719

24724177 / 481,000
EDE221011
W1600 * D700 * H719

24724176 / 493,000
EDE221012
W1800 * D700 * H719

일반형 책상
매립형 멀티탭
D800

24724188 / 417,000
EDE221013
W800 * D800 * H719

24724175 / 429,000
EDE221014
W1000 * D800 * H719

24724174 / 474,000
EDE221015
W1200 * D800 * H719

24724173 / 487,000
EDE221016
W1400 * D800 * H719

24724172 / 501,000
EDE221017
W1600 * D800 * H719

24724171 / 513,000
EDE221018
W1800 * D800 * H719

FLEXIBLE 120°

책상

120°형 책상

24730493 / 560,000
EDE221063
W2079 * D1188 * H719

120°형 책상
매립형 멀티탭

24730494 / 645,000
EDE221064
W2079 * D1188 * H719

보조 책상

보조 책상

24724415 / 280,000
ESI221002
W600 * D1200 * H719

스크린 *FLEXIBLE 전용

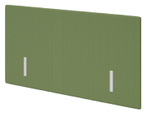

스크린

24901748 / 214,000
MDE231010
W800 * D15 * H701

24901749 / 238,000
MDE231011
W1000 * D15 * H701

24901750 / 262,000
MDE231012
W1200 * D15 * H701

24901751 / 274,000
MDE231013
W1400 * D15 * H701

24901752 / 294,000
MDE231014
W1600 * D15 * H701

24901753 / 314,000
MDE231015
W1800 * D15 * H701

Top / Body

화이트 | 메이플

Frame

화이트

스크린

1020 1019 1024 1029 1023 1018 1022 1012 1030 1016

1011 1013 1026 1014 1025 1017 1021 1015

공간의 활용과 정돈을 위한 효율적인 수납 시스템

STORAGE

쾌적하고 정돈된 공간을 위해 위노스의 캐비닛과 로커 시리즈를 제안합니다.
공간과 사용자의 용도에 따라 다양한 크기와 조합을 선택할 수 있습니다.

우수조달물품 | 환경표지제품 | 고용노동부 정규직전환기업 | 품질보증조달물품 | 한국표준규격 | 단체표준인증 | 특허청 특허 | G-PASS기업

DRAWER

01 **3중 레일 시스템**
이동형 서랍장은 3중 레일 장착으로 풀익스텐션이 가능하여 공간 활용에 용이합니다.

02 **내부 필기구 오거나이저**
서랍장 1단에는 필기구들을 효율적으로 정리할 수 있는 오거나이저를 장착하여 사용의 편의성을 높였습니다.

01 02
03

03 **잠금 장치**
원형키, 다이얼키, 전자키, 지문키 등 네 가지 종류의 잠금 장치를 선택할 수 있습니다.
- 전자키 : 4~12자리 비밀번호 터치식, 지문 인식 겸용
- 지문키 : 지문 인식 전용 (사용자1명)
- 지문 등록 기능: 최대 20인 지원

01

02

03

원형키

다이얼키

전자키

지문키

적용이미지

원형키

다이얼키

전자키

지문키

ITEM LIST

이동형 파일 서랍

2단 서랍

원형키	다이얼키	전자키	지문키
24715318 / 213,000	**24715319 / 228,000**	**24717208 / 289,000**	**24717215 / 284,000**
EMO221004	EMO221005	EMO221006	EMO221027
W400 * D560 * H589	W400 * D560 * H589	W400 * D560 * H589	W400 * D560 * H589

3단 서랍

원형키	다이얼키	전자키	지문키
24715320 / 224,000	**24715321 / 239,000**	**24717209 / 300,000**	**24717216 / 294,000**
EMO221007	EMO221008	EMO221009	EMO221028
W400 * D560 * H589	W400 * D560 * H589	W400 * D560 * H589	W400 * D560 * H589

3단 서랍

원형키	다이얼키	전자키	지문키
24717205 / 239,000	**24717206 / 255,000**	**24717207 / 315,000**	**24717214 / 310,000**
EMO221001	EMO221002	EMO221003	EMO221026
W400 * D600 * H625	W400 * D600 * H625	W400 * D600 * H625	W400 * D600 * H625

3단 서랍

원형키	다이얼키	전자키	지문키
24715322 / 239,000	**24715323 / 255,000**	**24717210 / 315,000**	**24717217 / 310,000**
EMO221010	EMO221011	EMO221012	EMO221029
W400 * D600 * H659	W400 * D600 * H659	W400 * D600 * H659	W400 * D600 * H659

이동형 파일 서랍 / 보조 책상

3단 서랍

원형키	다이얼키	전자키	지문키
24724006 / 264,000	**24724007 / 277,000**	**24724008 / 338,000**	**24724012 / 333,000**
EMO221013	EMO221014	EMO221015	EMO221030
W400 * D500 * H719	W400 * D500 * H719	W400 * D500 * H719	W400 * D500 * H719

4단 서랍

원형키	다이얼키	전자키	지문키
24724009 / 275,000	**24724010 / 291,000**	**24724011 / 351,000**	**24724013 / 346,000**
EMO221016	EMO221017	EMO221018	EMO221031
W400 * D500 * H719	W400 * D500 * H719	W400 * D500 * H719	W400 * D500 * H719

3단 서랍

원형키	다이얼키	전자키	지문키
24715324 / 290,000	**24715325 / 305,000**	**24717211 / 366,000**	**24717218 / 357,000**
EMO221019	EMO221020	EMO221021	EMO221032
W400 * D800 * H719	W400 * D800 * H719	W400 * D800 * H719	W400 * D800 * H719

Top / Body

SIDE CABINET

01 02 03

04

01 **아크릴 슬라이딩 도어**
반투명 아크릴 슬라이딩 도어로 물품을 깔끔하게 보관할 수 있습니다.

02 **손잡이**
하부 캐비닛 옆면에 손잡이를 장착하여 이동시 편리합니다.

03 **시팅 패드** *Option
패브릭과 인조가죽 소재 중 선택, 탈부착을 할 수 있어 교체가 가능합니다.

04 **잠금 장치**
원형키, 다이얼키, 전자키, 지문키 등 네 가지 종류를 선택할 수 있습니다.

원형키

다이얼키

전자키

지문키

전자키 (손잡이 겸용)

지문키 (손잡이 겸용)

적용이미지

원형키

다이얼키

전자키 (손잡이 겸용)

전자키

지문키

지문키(손잡이 겸용)

ITEM LIST

보조 캐비닛 *FLEXIBLE 전용

미닫이형 캐비닛

24720070 / 194,000
ECA221101
W800 * D400 * H499

서랍형 캐비닛

원형키	다이얼키	전자키	지문키
L/R형	L/R형	L/R형	L/R형
24720071 / 282,000	**24720073 / 297,000**	**24720075 / 356,000**	**24720077 / 351,000**
ECA221102	ECA221104	ECA221106	ECA221138
W1200 * D400 * H499	W1200 * D400 * H499	W1200 * D400 * H499	W1200 * D400 * H499

서랍+보관장형 캐비닛

원형키	다이얼키	전자키	지문키
L/R형	L/R형	L/R형	L/R형
24720072 / 358,000	**24720074 / 372,000**	**24720076 / 433,000**	**24720078 / 428,000**
ECA221103	ECA221105	ECA221107	ECA221139
W1600 * D400 * H499	W1600 * D400 * H499	W1600 * D400 * H499	W1600 * D400 * H499

Top / Body

화이트 메이플

Frame

화이트

CABINET_
INSIDE, OUTSIDE

01

02

01 **다양한 타입의 캐비닛**
오픈형 / 도어형(인사이드), 서랍형(아웃사이드) 등 다양한 수납 구조의 캐비닛으로 용도에 따라 선택하여 사용할 수 있습니다.

02 **잠금 장치**
원형키, 다이얼키, 전자키, 지문키 등 네 가지 종류의 잠금 장치를 선택할 수 있습니다.
- 전자키 : 4~12자리 비밀번호 터치식, 지문 인식 겸용
- 지문키 : 지문 인식 전용 (사용자1명)
- 지문 등록 기능: 최대 20인 지원

01

02

원형키

다이얼키

전자키 (손잡이 겸용)

지문키 (손잡이 겸용)

적용이미지

원형키

다이얼키

전자키

지문키

ITEM LIST

캐비닛 _ 인사이드

2단 캐비닛

원형키

24723425 / 178,000	**24723426 / 180,000**
ECA221140	ECA221141
W700 * D425 * H606	W800 * D425 * H606

2단 캐비닛

원형키

24716756 / 190,000	**24716757 / 195,000**
ECA221022	ECA221023
W700 * D425 * H608	W800 * D425 * H608

2단 책장 _ 인사이드

오픈형 캐비닛

24716154 / 148,000	**24716155 / 160,000**
EBO221047	EBO221049
W700 * D425 * H606	W800 * D425 * H606

캐비닛 _ 아웃사이드

2단 캐비닛

원형키	다이얼키	전자키	지문키
24716758 / 210,000	**24716783 / 224,000**	**24716811 / 278,000**	**24716977 / 289,000**
ECA221024	ECA221056	ECA221084	ECA221129
W800 * D500 * H608	W800 * D500 * H608	W800 * D500 * H608	W800 * D500 * H608
24716760 / 216,000	**24716785 / 220,000**	**24716813 / 288,000**	**24716981 / 271,000**
ECA221026	ECA221058	ECA221086	ECA221131
W600 * D500 * H719	W600 * D500 * H719	W600 * D500 * H719	W600 * D500 * H719
24716761 / 225,000	**24716786 / 251,000**	**24716814 / 308,000**	**24716983 / 303,000**
ECA221027	ECA221059	ECA221087	ECA221132
W800 * D500 * H721	W800 * D500 * H721	W800 * D500 * H721	W800 * D500 * H721

3단 캐비닛

원형키	다이얼키	전자키	지문키
24716764 / 175,000	**24716789 / 190,000**	**24716817 / 247,000**	**24716990 / 243,000**
ECA221030	ECA221062	ECA221090	ECA221135
W400 * D500 * H1154	W400 * D500 * H1154	W400 * D500 * H1154	W400 * D500 * H1154

서랍형 캐비닛 _ 아웃사이드

3단서랍형 캐비닛

원형키	다이얼키	전자키	지문키
24716759 / 322,000	**24716784 / 337,000**	**24716812 / 398,000**	**24716979 / 390,000**
ECA221025	ECA221057	ECA221085	ECA221130
W800 * D500 * H608	W800 * D500 * H608	W800 * D500 * H608	W800 * D500 * H608

3단서랍형 캐비닛

원형키	다이얼키	전자키	지문키
24716762 / 358,000	**24716787 / 373,000**	**24716815 / 430,000**	**24716985 / 425,000**
ECA221028	ECA221060	ECA221088	ECA221133
W800 * D500 * H721	W800 * D500 * H721	W800 * D500 * H721	W800 * D500 * H721

4단서랍형 캐비닛

원형키	다이얼키	전자키	지문키
24716763 / 368,000	**24716788 / 383,000**	**24716816 / 440,000**	**24716988 / 435,000**
ECA221029	ECA221061	ECA221089	ECA221134
W800 * D500 * H721	W800 * D500 * H721	W800 * D500 * H721	W800 * D500 * H721

Top / Body

화이트 | 메이플

CABINET

01 **엣지디테일**
E0 등급의 친환경 목재를 사용하여 사용자와 환경
모두에게 건강한 제품을 만듭니다.

02 **수평 조절 하부 시스템**
회전 방식과 조절 장치 내부 구조를 획기적으로 보완하여
적은 힘으로도 사용이 간편합니다.

01 02
03

03 **잠금 장치**
원형키, 다이얼키, 전자키, 지문키 등 네 가지 종류의 잠금 장치를
선택할 수 있습니다.
- 전자키 : 4~12자리 비밀번호 터치식, 지문 인식 겸용
- 지문키 : 지문 인식 전용 (사용자1명)
- 지문 등록 기능: 최대 20인 지원

01

02
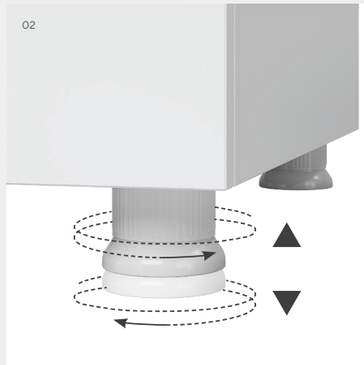

02

원형키

다이얼키

전자키 (손잡이 겸용)

지문키 (손잡이 겸용)

적용이미지

원형키

다이얼키

전자키

지문키

ITEM LIST

2단 캐비닛

외문형 캐비닛

원형키	다이얼키	전자키	지문키
24716738 / 127,000	**24716767 / 146,000**	**24716792 / 195,000**	**24716854 / 209,000**
ECA221001	ECA221035	ECA221063	ECA221108
W400 * D400 * H804	W400 * D400 * H804	W400 * D400 * H804	W400 * D400 * H804

양문형 캐비닛

원형키	다이얼키	전자키	지문키
24716747 / 235,000	**24716774 / 242,000**	**24716802 / 310,000**	**24716870 / 309,000**
ECA221011	ECA221045	ECA221073	ECA221118
W800 * D400 * H804	W800 * D400 * H804	W800 * D400 * H804	W800 * D400 * H804

3단 캐비닛

외문형 캐비닛

원형키	다이얼키	전자키	지문키
24716739 / 148,000	**24716768 / 168,000**	**24716793 / 225,000**	**24716855 / 230,000**
ECA221002	ECA221036	ECA221064	ECA221109
W400 * D400 * H1156	W400 * D400 * H1156	W400 * D400 * H1156	W400 * D400 * H1156

3단 캐비닛

양문형 캐비닛

원형키	다이얼키	전자키	지문키
24716748 / 256,000	**24716775 / 270,000**	**24716803 / 333,000**	**24716872 / 328,000**
ECA221012	ECA221046	ECA221074	ECA221119
W800 * D399 * H1154	W800 * D399 * H1154	W800 * D399 * H1154	W800 * D399 * H1154

양문형 캐비닛

이중문 원형키	이중문 다이얼키
24716872 / 328,000	**24716781 / 414,000**
ECA221119	ECA221054
W800 * D399 * H1154	W800 * D540 * H1160

4단 캐비닛

외문형 캐비닛

원형키	다이얼키	전자키	지문키
24716740 / 190,000	**24716769 / 202,000**	**24716794 / 259,000**	**24716856 / 254,000**
ECA221003	ECA221037	ECA221065	ECA221110
W400 * D400 * H1509	W400 * D400 * H1509	W400 * D400 * H1509	W400 * D400 * H1509

양문형 캐비닛

원형키	다이얼키	전자키	지문키
24716749 / 341,000	**24716776 / 358,000**	**24716804 / 412,000**	**24716873 / 407,000**
ECA221013	ECA221047	ECA221075	ECA221120
W800 * D400 * H1509	W800 * D400 * H1509	W800 * D400 * H1509	W800 * D400 * H1509

Top / Body

ITEM LIST

5단 캐비닛

외문형 캐비닛

원형키	다이얼키	전자키	지문키
24716741 / 209,000	**24716770 / 214,000**	**24716795 / 301,000**	**24716795 / 271,000**
ECA221004	ECA221038	ECA221066	ECA221111
W400 * D400 * H1901	W400 * D400 * H1901	W400 * D400 * H1901	W400 * D400 * H1901

양문형 캐비닛

원형키	다이얼키	전자키	지문키
24716750 / 368,000	**24716777 / 378,000**	**24716805 / 434,000**	**24716875 / 429,000**
ECA221014	ECA221048	ECA221076	ECA221121
W800 * D400 * H1901	W800 * D400 * H1901	W800 * D400 * H1901	W800 * D400 * H1901

5단 2도어형 캐비닛

외문형 캐비닛

원형키	다이얼키	전자키	지문키
24723417 / 224,000	**24723420 / 243,000**	**24716796 / 366,000**	**24716862 / 356,000**
ECA221005	ECA221039	ECA221067	ECA221112
W400 * D400 * H1901	W400 * D400 * H1901	W400 * D400 * H1901	W400 * D400 * H1901

5단 4도어형 캐비닛

양문형 캐비닛

원형키	다이얼키	전자키
24723418 / 388,000	**24723423 / 413,000**	**24720083 / 525,000**
ECA221015	ECA221049	ECA221077
W800 * D400 * H1901	W800 * D400 * H1901	W800 * D400 * H1901

5단 캐비닛

양문형 캐비닛

이중문 원형키	이중문 다이얼키
24716755 / 509,000	**24716782 / 539,000**
ECA221021	ECA221055
W800 * D540 * H1905	W800 * D540 * H1905

6단 캐비닛

외문형 캐비닛

원형키	다이얼키	전자키	지문키
24716742 / 245,000	**24716771 / 250,000**	**24716797 / 307,000**	**24716864 / 302,000**
ECA221006	ECA221040	ECA221068	ECA221113
W400 * D400 * H2274	W400 * D400 * H2274	W400 * D400 * H2274	W400 * D400 * H2274

양문형 캐비닛

원형키	다이얼키	전자키	지문키
24716751 / 419,000	**24716778 / 435,000**	**24716806 / 493,000**	**24716879 / 490,000**
ECA221016	ECA221050	ECA221078	ECA221123
W800 * D400 * H2276	W800 * D400 * H2276	W800 * D400 * H2276	W800 * D400 * H2276

Top / Body

화이트

메이플

ITEM LIST

6단 2도어형 캐비닛

외문형 캐비닛

원형키	다이얼키	전자키	지문키
24716743 / 253,000	**24716772 / 272,000**	**24716798 / 386,000**	**24716865 / 376,000**
ECA221007	ECA221041	ECA221069	ECA221114
W400 * D400 * H2274	W400 * D400 * H2274	W400 * D400 * H2274	W400 * D400 * H2274

6단 4도어형 캐비닛

양문형 캐비닛

원형키	다이얼키	전자키	지문키
24716752 / 443,000	**24716779 / 468,000**	**24716807 / 585,000**	**24716881 / 573,000**
ECA221017	ECA221051	ECA221079	ECA221124
W800 * D400 * H2276	W800 * D400 * H2276	W800 * D400 * H2276	W800 * D400 * H2276

캐비닛 / 보조 책상

2단 캐비닛

원형키	다이얼키	전자키	지문키
24716746 / 244,000	**24716773 / 269,000**	**24716801 / 318,000**	**24716869 / 323,000**
ECA221010	ECA221044	ECA221072	ECA221117
W600 * D800 * H719	W600 * D800 * H719	W600 * D800 * H719	W600 * D800 * H719

텔레비전 받침대

2단 캐비닛

원형키	다이얼키
24716766 / 258,000	**24716765 / 287,000**
ECA221034	ECA221033
W1000 * D550 * H699	W1200 * D600 * H699

2단 책장

오픈형 캐비닛

24716122 / 102,000
EBO221001
W400 * D400 * H804

오픈형 캐비닛

24716127 / 157,000
EBO221007
W800 * D400 * H804

3단 책장

오픈형 캐비닛

24716123 / 110,000
EBO221002
W400 * D400 * H1156

오픈형 캐비닛

24716128 / 181,000
EBO221008
W800 * D399 * H1154

상단오픈형 캐비닛

원형키	다이얼키	전자키	지문키
24716132 / 135,000	**24716156 / 149,000**	**24716189 / 202,000**	**24716215 / 188,000**
EBO221013	EBO221055	EBO221079	EBO221113
W400 * D400 * H1156	W400 * D400 * H1155	W400 * D400 * H1156	W400 * D400 * H1156

상단오픈형 캐비닛

원형키	다이얼키	전자키	지문키
24716143 / 239,000	**24716168 / 254,000**	**24716201 / 312,000**	**24716227 / 303,000**
EBO221030	EBO221067	EBO221091	EBO221125
W800 * D399 * H1154	W800 * D400 * H1155	W800 * D400 * H1156	W800 * D400 * H1156

Top / Body

ITEM LIST

4단 책장

오픈형 캐비닛

24716124 / 139,000
EBO221003
W400 * D400 * H1509

올유리형 캐비닛

원형키

24720191 / 239,000
EBO221017
W400 * D400 * H1509

상단오픈형 캐비닛

원형키	다이얼키	전자키	지문키
24716133 / 180,000	**24716157 / 194,000**	**24716190 / 247,000**	**24716216 / 243,000**
EBO221015	EBO221056	EBO221080	EBO221114
W400 * D400 * H1509	W400 * D400 * H1510	W400 * D400 * H1510	W400 * D400 * H1510

상단유리형 캐비닛

원형키	다이얼키	전자키	지문키
24716134 / 219,000	**24716158 / 232,000**	**24716191 / 286,000**	**24716217 / 281,000**
EBO221016	EBO221057	EBO221081	EBO221115
W400 * D400 * H1509	W400 * D400 * H1510	W400 * D400 * H1510	W400 * D400 * H1510

4단 책장

오픈형 캐비닛

24716129 / 226,000
EBO221009
W800 * D400 * H1509

올유리형 캐비닛

원형키

24720202 / 435,000
EBO221034
W800 * D400 * H1509

상단오픈형 캐비닛

원형키	다이얼키	전자키	지문키
24716144 / 293,000	**24716169 / 308,000**	**24716202 / 366,000**	**24716228 / 361,000**
EBO221032	EBO221068	EBO221092	EBO221126
W800 * D400 * H1509	W800 * D400 * H1510	W800 * D400 * H1510	W800 * D400 * H1510

상단유리형 캐비닛

원형키	다이얼키	전자키	지문키
24716145 / 376,000	**24716170 / 391,000**	**24716203 / 449,000**	**24716229 / 444,000**
EBO221033	EBO221069	EBO221093	EBO221127
W800 * D400 * H1509	W800 * D400 * H1510	W800 * D400 * H1510	W800 * D400 * H1510

Top / Body

화이트

메이플

ITEM LIST

5단 책장

오픈형 캐비닛

24716125 / 155,000
EBO221004
W400 * D400 * H1901

올유리형 캐비닛

원형키

24720192 / 266,000
EBO221021
W400 * D400 * H1901

상단오픈형 캐비닛

원형키	다이얼키	전자키	지문키
24716135 / 191,000	**24716159 / 205,000**	**24716192 / 258,000**	**24716218 / 253,000**
EBO221018	EBO221058	EBO221082	EBO221116
W400 * D400 * H1901	W400 * D400 * H1900	W400 * D400 * H1900	W400 * D400 * H1900

상단유리형 캐비닛

원형키	다이얼키	전자키	지문키
24716136 / 236,000	**24716160 / 250,000**	**24716193 / 293,000**	**24716219 / 288,000**
EBO221019	EBO221059	EBO221083	EBO221117
W400 * D400 * H1901	W400 * D400 * H1900	W400 * D400 * H1900	W400 * D400 * H1900

상단유리형 캐비닛

원형키	다이얼키	전자키	지문키
24716137 / 264,000	**24716161 / 278,000**	**24716194 / 331,000**	**24716220 / 326,000**
EBO221020	EBO221060	EBO221084	EBO221118
W400 * D400 * H1901	W400 * D400 * H1900	W400 * D400 * H1900	W400 * D400 * H1900

5단 책장

오픈형 캐비닛

24716130 / 259,000
EBO221010
W800 * D400 * H1901

올유리형 캐비닛

원형키

24720201 / 503,000
EBO221038
W800 * D400 * H1901

상단오픈형 캐비닛

원형키	다이얼키	전자키	지문키
24716146 / 320,000	**24716171 / 344,000**	**24716204 / 401,000**	**24716230 / 396,000**
EBO221035	EBO221070	EBO221094	EBO221128
W800 * D400 * H1901	W800 * D400 * H1900	W800 * D400 * H1900	W800 * D400 * H1900

상단유리형 캐비닛

원형키	다이얼키	전자키	지문키
24716147 / 421,000	**24716172 / 436,000**	**24716205 / 497,000**	**24716231 / 492,000**
EBO221036	EBO221071	EBO221095	EBO221129
W800 * D400 * H1901	W800 * D400 * H1900	W800 * D400 * H1900	W800 * D400 * H1900

상단유리형 캐비닛

원형키	다이얼키	전자키	지문키
24716148 / 509,000	**24716173 / 521,000**	**24716206 / 578,000**	**24716232 / 573,000**
EBO221037	EBO221072	EBO221096	EBO221130
W800 * D400 * H1901	W800 * D400 * H1900	W800 * D400 * H1900	W800 * D400 * H1900

Top / Body

화이트 메이플

ITEM LIST

6단 책장

오픈형 캐비닛

24716126 / 175,000
EBO221005
W400 * D400 * H2274

올유리형 캐비닛

원형키

24720196 / 311,000
EBO221025
W400 * D400 * H2274

상단오픈형 캐비닛

원형키	다이얼키	전자키	지문키
24716138 / 201,000	**24716162 / 215,000**	**24716195 / 268,000**	**24716221 / 263,000**
EBO221022	EBO221061	EBO221085	EBO221119
W400 * D400 * H2274	W400 * D400 * H2275	W400 * D400 * H2275	W400 * D400 * H2275

상단유리형 캐비닛

원형키	다이얼키	전자키	지문키
24716139 / 249,000	**24716163 / 263,000**	**24716196 / 316,000**	**24716222 / 311,000**
EBO221023	EBO221062	EBO221086	EBO221120
W400 * D400 * H2274	W400 * D400 * H2275	W400 * D400 * H2275	W400 * D400 * H2275

상단유리형 캐비닛

원형키	다이얼키	전자키	지문키
24716140 / 287,000	**24716164 / 301,000**	**24716197 / 354,000**	**24716223 / 349,000**
EBO221024	EBO221063	EBO221087	EBO221121
W400 * D400 * H2274	W400 * D400 * H2275	W400 * D400 * H2275	W400 * D400 * H2275

6단 책장

오픈형 캐비닛

24716131 / 285,000
EBO221011
W800 * D400 * H2276

올유리형 캐비닛

원형키

24720200 / 584,000
EBO221042
W800 * D400 * H2276

상단오픈형 캐비닛

원형키	다이얼키	전자키	지문키
24716149 / 365,000	**24716174 / 379,000**	**24716207 / 437,000**	**24716233 / 432,000**
EBO221039	EBO221073	EBO221097	EBO221131
W800 * D400 * H2276	W800 * D400 * H2275	W800 * D400 * H2275	W800 * D400 * H2275

상단유리형 캐비닛

원형키	다이얼키	전자키	지문키
24716150 / 465,000	**24716175 / 480,000**	**24716208 / 538,000**	**24716234 / 533,000**
EBO221040	EBO221074	EBO221098	EBO221132
W800 * D400 * H2276	W800 * D400 * H2275	W800 * D400 * H2275	W800 * D400 * H2275

상단유리형 캐비닛

원형키	다이얼키	전자키	지문키
24716183 / 561,000	**24716176 / 576,000**	**24716209 / 633,000**	**24716235 / 628,000**
EBO221041	EBO221075	EBO221099	EBO221133
W800 * D400 * H2276	W800 * D400 * H2275	W800 * D400 * H2275	W800 * D400 * H2275

Top / Body

화이트 메이플

LOCKER

01 **옷걸이 봉**
개인 로커 안에는 옷걸이 봉이 부착되어 있어 의류 및 소품을 깔끔하게 정돈할 수 있도록 해줍니다.

02 **로커 오거나이저**
로커 문 안쪽에 거울, 행어, 넥타이 걸이, 바지 걸이, 우산 걸이 등이 달린 일체형 오거나이저를 장착하여 수납의 편의성을 높였습니다.

01 02
03

03 **잠금 장치**
원형키, 다이얼키, 전자키, 지문키 등 네 가지 종류의 잠금 장치를 선택할 수 있습니다.
- 전자키 : 4~12자리 비밀번호 터치식, 지문 인식 겸용
- 지문키 : 지문 인식 전용 (사용자1명)
- 지문 등록 기능: 최대 20인 지원

01

02

03

원형키 | 다이얼키 | 전자키 (손잡이 겸용) | 지문키 (손잡이 겸용)

적용이미지

원형키 | 다이얼키 | 전자키 | 지문키

ITEM LIST

사물함(로커)_ H1154

옷장+3단 로커

원형키	다이얼키	전자키	지문키
24716486 / 242,000 ELO221292 W600 * D500 * H1154	**24716487 / 257,000** ELO221293 W600 * D500 * H1154	**24716580 / 314,000** ELO221294 W600 * D500 * H1154	**24716634 / 309,000** ELO221440 W600 * D500 * H1154

사물함(로커)_ H1154

1인 2단 로커

원형키	다이얼키	전자키	지문키
24716480 / 178,000 ELO221283 W200 * D500 * H1154	**24716483 / 192,000** ELO221286 W200 * D500 * H1154	**24716577 / 249,000** ELO221289 W200 * D500 * H1154	**24716631 / 246,000** ELO221437 W200 * D500 * H1154
24716481 / 186,000 ELO221284 W300 * D500 * H1154	**24716484 / 200,000** ELO221287 W300 * D500 * H1154	**24716578 / 257,000** ELO221290 W300 * D500 * H1154	**24716632 / 254,000** ELO221438 W300 * D500 * H1154
24716482 / 193,000 ELO221285 W400 * D500 * H1154	**24716485 / 208,000** ELO221288 W400 * D500 * H1154	**24716579 / 265,000** ELO221291 W400 * D500 * H1154	**24716633 / 261,000** ELO221439 W400 * D500 * H1154

옷장+4단 로커

원형키	다이얼키	전자키	지문키
24716527 / 256,000 ELO221343 W600 * D500 * H1154	**24716530 / 270,000** ELO221346 W600 * D500 * H1154	**24716597 / 327,000** ELO221349 W600 * D500 * H1154	**24716651 / 352,000** ELO221457 W600 * D500 * H1154
24716528 / 261,000 ELO221344 W700 * D500 * H1154	**24716531 / 275,000** ELO221347 W700 * D500 * H1154	**24716598 / 332,000** ELO221350 W700 * D500 * H1154	**24716652 / 357,000** ELO221458 W700 * D500 * H1154
24716529 / 266,000 ELO221345 W800 * D500 * H1154	**24716532 / 280,000** ELO221348 W800 * D500 * H1154	**24716599 / 337,000** ELO221351 W800 * D500 * H1154	**24716653 / 362,000** ELO221459 W800 * D500 * H1154

1인 측면4단 로커

원형키	다이얼키	전자키	지문키
24716488 / 221,000 ELO221295 W200 * D800 * H1154	**24716491 / 236,000** ELO221298 W200 * D800 * H1154	**24716581 / 313,000** ELO221301 W200 * D800 * H1154	**24716635 / 302,000** ELO221441 W200 * D800 * H1154
24716489 / 233,000 ELO221296 W300 * D800 * H1154	**24716492 / 248,000** ELO221299 W300 * D800 * H1154	**24716582 / 297,000** ELO221302 W300 * D800 * H1154	**24716636 / 289,000** ELO221442 W300 * D800 * H1154
24716490 / 245,000 ELO221297 W400 * D800 * H1154	**24716493 / 259,000** ELO221300 W400 * D800 * H1154	**24716583 / 308,000** ELO221303 W400 * D800 * H1154	**24716637 / 298,000** ELO221443 W400 * D800 * H1154

Top / Body

ITEM LIST

사물함(로커)_ H1154

2인 측면4단 로커

원형키	다이얼키	전자키	지문키
24716494 / 331,000 ELO221304 W400 * D800 * H1154	**24716497 / 361,000** ELO221307 W400 * D800 * H1154	**24716584 / 477,000** ELO221310 W400 * D800 * H1154	**24716638 / 467,000** ELO221444 W400 * D800 * H1154
24716495 / 354,000 ELO221305 W600 * D800 * H1154	**24716498 / 384,000** ELO221308 W600 * D800 * H1154	**24716585 / 500,000** ELO221311 W600 * D800 * H1154	**24716639 / 489,000** ELO221445 W600 * D800 * H1154
24716496 / 383,000 ELO221306 W800 * D800 * H1154	**24716499 / 412,000** ELO221309 W800 * D800 * H1154	**24716586 / 528,000** ELO221312 W800 * D800 * H1154	**24716640 / 518,000** ELO221446 W800 * D800 * H1154

2인 측면4단 로커
스틸 타공 측판

원형키	다이얼키	전자키	지문키
24716521 / 455,000 ELO221334 W400 * D800 * H1154	**24716524 / 484,000** ELO221337 W400 * D800 * H1154	**24716594 / 601,000** ELO221340 W400 * D800 * H1154	**24716648 / 591,000** ELO221454 W400 * D800 * H1154
24716522 / 477,000 ELO221335 W600 * D800 * H1154	**24716525 / 507,000** ELO221338 W600 * D800 * H1154	**24716595 / 624,000** ELO221341 W600 * D800 * H1154	**24716649 / 613,000** ELO221455 W600 * D800 * H1154
24716523 / 506,000 ELO221336 W800 * D800 * H1154	**24716526 / 536,000** ELO221339 W800 * D800 * H1154	**24716596 / 652,000** ELO221342 W800 * D800 * H1154	**24716650 / 642,000** ELO221456 W800 * D800 * H1154

1인 측면4단 로커
스틸 타공 측판

원형키	다이얼키	전자키	지문키
24716508 / 285,000 ELO221313 W200 * D800 * H1154	**24716511 / 299,000** ELO221316 W200 * D800 * H1154	**24716587 / 358,000** ELO221319 W200 * D800 * H1154	**24716641 / 353,000** ELO221447 W200 * D800 * H1154
24716509 / 297,000 ELO221314 W300 * D800 * H1154	**24716512 / 312,000** ELO221317 W300 * D800 * H1154	**24716588 / 370,000** ELO221320 W300 * D800 * H1154	**24716642 / 365,000** ELO221448 W300 * D800 * H1154
24716510 / 308,000 ELO221315 W400 * D800 * H1154	**24716513 / 323,000** ELO221318 W400 * D800 * H1154	**24716589 / 381,000** ELO221321 W400 * D800 * H1154	**24716643 / 376,000** ELO221449 W400 * D800 * H1154
24716576 / 316,000 ELO221322 W300 * D1000 * H1154	**24716514 / 331,000** ELO221323 W300 * D1000 * H1154	**24716590 / 390,000** ELO221324 W300 * D1000 * H1154	**24716644 / 384,000** ELO221450 W300 * D1000 * H1154
24716515 / 349,000 ELO221325 W400 * D1000 * H1154	**24716516 / 364,000** ELO221326 W400 * D1000 * H1154	**24716591 / 422,000** ELO221327 W400 * D1000 * H1154	**24716645 / 417,000** ELO221451 W400 * D1000 * H1154
24716517 / 345,000 ELO221328 W300 * D1200 * H1154	**24716518 / 360,000** ELO221329 W300 * D1200 * H1154	**24716592 / 418,000** ELO221330 W300 * D1200 * H1154	**24716646 / 413,000** ELO221452 W300 * D1200 * H1154
24716519 / 371,000 ELO221331 W400 * D1200 * H1154	**24716520 / 386,000** ELO221332 W400 * D1200 * H1154	**24716593 / 444,000** ELO221333 W400 * D1200 * H1154	**24716647 / 439,000** ELO221453 W400 * D1200 * H1154

1인 3단보관장형 로커
양문형

원형키	다이얼키	전자키	지문키
24716533 / 311,000 ELO221352 W800 * D600 * H1154	**24716534 / 325,000** ELO221353 W800 * D600 * H1154	**24716600 / 383,000** ELO221354 W800 * D600 * H1154	**24716654 / 378,000** ELO221460 W800 * D600 * H1154

Top / Body

화이트 메이플

ITEM LIST

사물함(로커)_ H1901

인출식
옷걸이 봉

1인 인출식 로커

외문형

원형키	다이얼키	전자키	지문키
24716537 / 310,000 ELO221358 W500 * D400 * H1901	**24716538 / 322,000** ELO221359 W500 * D400 * H1901	**24716602 / 380,000** ELO221360 W500 * D400 * H1901	**24716656 / 385,000** ELO221462 W500 * D400 * H1901
24716539 / 324,000 ELO221361 W600 * D400 * H1901	**24716540 / 339,000** ELO221362 W600 * D400 * H1901	**24716603 / 400,000** ELO221363 W600 * D400 * H1901	**24716657 / 392,000** ELO221463 W600 * D400 * H1901

1인 로커

외문형

원형키	다이얼키	전자키	지문키
24716541 / 317,000 ELO221364 W400 * D600 * H1901	**24716542 / 332,000** ELO221365 W400 * D600 * H1901	**24716604 / 392,000** ELO221366 W400 * D600 * H1901	**24716658 / 385,000** ELO221464 W400 * D600 * H1901
24716543 / 343,000 ELO221367 W500 * D600 * H1901	**24716544 / 358,000** ELO221368 W500 * D600 * H1901	**24716605 / 416,000** ELO221369 W500 * D600 * H1901	**24716659 / 411,000** ELO221465 W500 * D600 * H1901
24716545 / 361,000 ELO221370 W600 * D600 * H1901	**24716546 / 376,000** ELO221371 W600 * D600 * H1901	**24716606 / 434,000** ELO221372 W600 * D600 * H1901	**24716660 / 429,000** ELO221466 W600 * D600 * H1901

1인 내부서랍형 로커

외문형

원형키	다이얼키	전자키	지문키
24716551 / 411,000 ELO221379 W500 * D600 * H1901	**24716552 / 426,000** ELO221380 W500 * D600 * H1901	**24716609 / 480,000** ELO221381 W500 * D600 * H1901	**24716663 / 477,000** ELO221469 W500 * D600 * H1901
24716553 / 430,000 ELO221382 W600 * D600 * H1901	**24716554 / 445,000** ELO221383 W600 * D600 * H1901	**24716610 / 499,000** ELO221384 W600 * D600 * H1901	**24716664 / 496,000** ELO221470 W600 * D600 * H1901

1인 로커

양문형

원형키	다이얼키	전자키	지문키
24716547 / 413,000 ELO221373 W800 * D600 * H1901	**24716548 / 428,000** ELO221374 W800 * D600 * H1901	**24716607 / 486,000** ELO221375 W800 * D600 * H1901	**24716661 / 481,000** ELO221467 W800 * D600 * H1901

2인 로커

양문형

원형키	다이얼키	전자키	지문키
24716549 / 490,000 ELO221376 W800 * D600 * H1901	**24716550 / 510,000** ELO221377 W800 * D600 * H1901	**24716608 / 625,000** ELO221378 W800 * D600 * H1901	**24716662 / 615,000** ELO221468 W800 * D600 * H1901

1인 내부서랍형 로커

양문형

원형키	다이얼키	전자키	지문키
24716555 / 487,000 ELO221385 W800 * D600 * H1901	**24716556 / 501,000** ELO221386 W800 * D600 * H1901	**24716611 / 555,000** ELO221387 W800 * D600 * H1901	**24716665 / 532,000** ELO221471 W800 * D600 * H1901

1인 5단보관장형 로커

양문형

원형키	다이얼키	전자키	지문키
24716535 / 454,000 ELO221355 W800 * D600 * H1901	**24716536 / 470,000** ELO221356 W800 * D600 * H1901	**24716601 / 528,000** ELO221357 W800 * D600 * H1901	**24716655 / 523,000** ELO221461 W800 * D600 * H1901

Top / Body

화이트 메이플

ITEM LIST

사물함(로커)_ H2101

1인 로커
외문형

원형키	다이얼키	전자키	지문키
24716558 / 300,000 ELO221390 W300 * D600 * H2101	**24716559 / 315,000** ELO221391 W300 * D600 * H2101	**24716613 / 373,000** ELO221392 W300 * D600 * H2101	**24716667 / 348,000** ELO221473 W300 * D600 * H2101
24716560 / 312,000 ELO221393 W400 * D600 * H2101	**24716561 / 327,000** ELO221394 W400 * D600 * H2101	**24716614 / 375,000** ELO221395 W400 * D600 * H2101	**24716668 / 370,000** ELO221474 W400 * D600 * H2101

2인 로커
양문형

원형키	다이얼키	전자키	지문키
24716562 / 428,000 ELO221396 W600 * D600 * H2101	**24716563 / 458,000** ELO221397 W600 * D600 * H2101	**24716615 / 575,000** ELO221398 W600 * D600 * H2101	**24716669 / 564,000** ELO221475 W600 * D600 * H2101
24716564 / 470,000 ELO221399 W800 * D600 * H2101	**24716565 / 499,000** ELO221400 W800 * D600 * H2101	**24716616 / 614,000** ELO221401 W800 * D600 * H2101	**24716670 / 604,000** ELO221476 W800 * D600 * H2101

2인 2도어형 로커
외문형

원형키	다이얼키	전자키	지문키
24716566 / 310,000 ELO221402 W300 * D600 * H2101	**24716567 / 340,000** ELO221403 W300 * D600 * H2101	**24716617 / 456,000** ELO221404 W300 * D600 * H2101	**24716671 / 446,000** ELO221477 W300 * D600 * H2101
24716568 / 333,000 ELO221405 W400 * D600 * H2101	**24716569 / 363,000** ELO221406 W400 * D600 * H2101	**24716618 / 480,000** ELO221407 W400 * D600 * H2101	**24716672 / 469,000** ELO221478 W400 * D600 * H2101

4인 4도어형 로커
양문형

원형키	다이얼키	전자키	지문키
24716570 / 503,000 ELO221408 W600 * D600 * H2101	**24716571 / 563,000** ELO221409 W600 * D600 * H2101	**24716619 / 796,000** ELO221410 W600 * D600 * H2101	**24716673 / 775,000** ELO221479 W600 * D600 * H2101
24716572 / 531,000 ELO221411 W800 * D600 * H2101	**24716573 / 591,000** ELO221412 W800 * D600 * H2101	**24716620 / 824,000** ELO221413 W800 * D600 * H2101	**24716674 / 803,000** ELO221480 W800 * D600 * H2101

1인 3단 2도어형 로커
양문형

원형키	다이얼키	전자키	지문키
24716574 / 452,000 ELO221414 W900 * D600 * H2101	**24716575 / 467,000** ELO221415 W900 * D600 * H2101	**24716621 / 525,000** ELO221416 W900 * D600 * H2101	**24716675 / 520,000** ELO221481 W900 * D600 * H2101
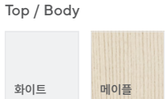
Top / Body