공간의 활용과 정돈을 위한 효율적인 수납 시스템

STORAGE

쾌적하고 정돈된 공간을 위해 위노스의 캐비닛과 로커 시리즈를 제안합니다.
공간과 사용자의 용도에 따라 다양한 크기와 조합을 선택할 수 있습니다.

우수조달물품 | 환경표지제품 | 고용노동부 정규직전환기업 | 품질보증조달물품 | 한국표준규격 | 단체표준인증 | 특허청 특허 | G-PASS기업

DRAWER

01 **3중 레일 시스템**
이동형 서랍장은 3중 레일 장착으로 풀익스텐션이 가능하여 공간 활용에 용이합니다.

02 **내부 필기구 오거나이저**
서랍장 1단에는 필기구들을 효율적으로 정리할 수 있는 오거나이저를 장착하여 사용의 편의성을 높였습니다.

01 02
03

03 **잠금 장치**
원형키, 다이얼키, 전자키, 지문키 등 네 가지 종류의 잠금 장치를 선택할 수 있습니다.
- 전자키 : 4~12자리 비밀번호 터치식, 지문 인식 겸용
- 지문키 : 지문 인식 전용 (사용자1명)
- 지문 등록 기능: 최대 20인 지원

01

02

03

원형키

다이얼키

전자키

지문키

적용이미지

원형키

다이얼키

전자키

지문키

ITEM LIST

이동형 파일 서랍

2단 서랍

원형키	다이얼키	전자키	지문키
24715318 / 213,000	**24715319 / 228,000**	**24717208 / 289,000**	**24717215 / 284,000**
EMO221004	EMO221005	EMO221006	EMO221027
W400 * D560 * H589	W400 * D560 * H589	W400 * D560 * H589	W400 * D560 * H589

3단 서랍

원형키	다이얼키	전자키	지문키
24715320 / 224,000	**24715321 / 239,000**	**24717209 / 300,000**	**24717216 / 294,000**
EMO221007	EMO221008	EMO221009	EMO221028
W400 * D560 * H589	W400 * D560 * H589	W400 * D560 * H589	W400 * D560 * H589

3단 서랍

원형키	다이얼키	전자키	지문키
24717205 / 239,000	**24717206 / 255,000**	**24717207 / 315,000**	**24717214 / 310,000**
EMO221001	EMO221002	EMO221003	EMO221026
W400 * D600 * H625	W400 * D600 * H625	W400 * D600 * H625	W400 * D600 * H625

3단 서랍

원형키	다이얼키	전자키	지문키
24715322 / 239,000	**24715323 / 255,000**	**24717210 / 315,000**	**24717217 / 310,000**
EMO221010	EMO221011	EMO221012	EMO221029
W400 * D600 * H659	W400 * D600 * H659	W400 * D600 * H659	W400 * D600 * H659

이동형 파일 서랍 / 보조 책상

3단 서랍

원형키	다이얼키	전자키	지문키
24724006 / 264,000	**24724007 / 277,000**	**24724008 / 338,000**	**24724012 / 333,000**
EMO221013	EMO221014	EMO221015	EMO221030
W400 * D500 * H719	W400 * D500 * H719	W400 * D500 * H719	W400 * D500 * H719

4단 서랍

원형키	다이얼키	전자키	지문키
24724009 / 275,000	**24724010 / 291,000**	**24724011 / 351,000**	**24724013 / 346,000**
EMO221016	EMO221017	EMO221018	EMO221031
W400 * D500 * H719	W400 * D500 * H719	W400 * D500 * H719	W400 * D500 * H719

3단 서랍

원형키	다이얼키	전자키	지문키
24715324 / 290,000	**24715325 / 305,000**	**24717211 / 366,000**	**24717218 / 357,000**
EMO221019	EMO221020	EMO221021	EMO221032
W400 * D800 * H719	W400 * D800 * H719	W400 * D800 * H719	W400 * D800 * H719

Top / Body

SIDE CABINET

01 02 03

04

01 **아크릴 슬라이딩 도어**
반투명 아크릴 슬라이딩 도어로 물품을 깔끔하게 보관할 수 있습니다.

02 **손잡이**
하부 캐비닛 옆면에 손잡이를 장착하여 이동시 편리합니다.

03 **시팅 패드** *Option
패브릭과 인조가죽 소재 중 선택, 탈부착을 할 수 있어 교체가 가능합니다.

04 **잠금 장치**
원형키, 다이얼키, 전자키, 지문키 등 네 가지 종류를 선택할 수 있습니다.

원형키

다이얼키

전자키

지문키

전자키 (손잡이 겸용)

지문키 (손잡이 겸용)

적용이미지

원형키

다이얼키

전자키 (손잡이 겸용)

전자키

지문키

지문키(손잡이 겸용)

ITEM LIST

보조 캐비닛 *FLEXIBLE 전용

미닫이형 캐비닛

24720070 / 194,000
ECA221101
W800 * D400 * H499

서랍형 캐비닛

원형키	다이얼키	전자키	지문키
L/R형	L/R형	L/R형	L/R형
24720071 / 282,000	**24720073 / 297,000**	**24720075 / 356,000**	**24720077 / 351,000**
ECA221102	ECA221104	ECA221106	ECA221138
W1200 * D400 * H499	W1200 * D400 * H499	W1200 * D400 * H499	W1200 * D400 * H499

서랍+보관장형 캐비닛

원형키	다이얼키	전자키	지문키
L/R형	L/R형	L/R형	L/R형
24720072 / 358,000	**24720074 / 372,000**	**24720076 / 433,000**	**24720078 / 428,000**
ECA221103	ECA221105	ECA221107	ECA221139
W1600 * D400 * H499	W1600 * D400 * H499	W1600 * D400 * H499	W1600 * D400 * H499

Top / Body

화이트 메이플

Frame

화이트

CABINET_
INSIDE, OUTSIDE

01

02

01 **다양한 타입의 캐비닛**
오픈형 / 도어형(인사이드), 서랍형(아웃사이드) 등 다양한 수납 구조의 캐비닛으로 용도에 따라 선택하여 사용할 수 있습니다.

02 **잠금 장치**
원형키, 다이얼키, 전자키, 지문키 등 네 가지 종류의 잠금 장치를 선택할 수 있습니다.
- 전자키 : 4~12자리 비밀번호 터치식, 지문 인식 겸용
- 지문키 : 지문 인식 전용 (사용자1명)
- 지문 등록 기능: 최대 20인 지원

01

02

원형키

다이얼키

전자키 (손잡이 겸용)

지문키 (손잡이 겸용)

적용이미지

원형키

다이얼키

전자키

지문키

ITEM LIST

캐비닛 _ 인사이드

2단 캐비닛

원형키

24723425 / 178,000	**24723426 / 180,000**
ECA221140	ECA221141
W700 * D425 * H606	W800 * D425 * H606

2단 캐비닛

원형키

24716756 / 190,000	**24716757 / 195,000**
ECA221022	ECA221023
W700 * D425 * H608	W800 * D425 * H608

2단 책장 _ 인사이드

오픈형 캐비닛

24716154 / 148,000	**24716155 / 160,000**
EBO221047	EBO221049
W700 * D425 * H606	W800 * D425 * H606

캐비닛 _ 아웃사이드

2단 캐비닛

원형키	다이얼키	전자키	지문키
24716758 / 210,000	**24716783 / 224,000**	**24716811 / 278,000**	**24716977 / 289,000**
ECA221024	ECA221056	ECA221084	ECA221129
W800 * D500 * H608	W800 * D500 * H608	W800 * D500 * H608	W800 * D500 * H608
24716760 / 216,000	**24716785 / 220,000**	**24716813 / 288,000**	**24716981 / 271,000**
ECA221026	ECA221058	ECA221086	ECA221131
W600 * D500 * H719	W600 * D500 * H719	W600 * D500 * H719	W600 * D500 * H719
24716761 / 225,000	**24716786 / 251,000**	**24716814 / 308,000**	**24716983 / 303,000**
ECA221027	ECA221059	ECA221087	ECA221132
W800 * D500 * H721	W800 * D500 * H721	W800 * D500 * H721	W800 * D500 * H721

3단 캐비닛

원형키	다이얼키	전자키	지문키
24716764 / 175,000	**24716789 / 190,000**	**24716817 / 247,000**	**24716990 / 243,000**
ECA221030	ECA221062	ECA221090	ECA221135
W400 * D500 * H1154	W400 * D500 * H1154	W400 * D500 * H1154	W400 * D500 * H1154

서랍형 캐비닛 _ 아웃사이드

3단서랍형 캐비닛

원형키	다이얼키	전자키	지문키
24716759 / 322,000	**24716784 / 337,000**	**24716812 / 398,000**	**24716979 / 390,000**
ECA221025	ECA221057	ECA221085	ECA221130
W800 * D500 * H608	W800 * D500 * H608	W800 * D500 * H608	W800 * D500 * H608

3단서랍형 캐비닛

원형키	다이얼키	전자키	지문키
24716762 / 358,000	**24716787 / 373,000**	**24716815 / 430,000**	**24716985 / 425,000**
ECA221028	ECA221060	ECA221088	ECA221133
W800 * D500 * H721	W800 * D500 * H721	W800 * D500 * H721	W800 * D500 * H721

4단서랍형 캐비닛

원형키	다이얼키	전자키	지문키
24716763 / 368,000	**24716788 / 383,000**	**24716816 / 440,000**	**24716988 / 435,000**
ECA221029	ECA221061	ECA221089	ECA221134
W800 * D500 * H721	W800 * D500 * H721	W800 * D500 * H721	W800 * D500 * H721

Top / Body

화이트 | 메이플

CABINET

01 **엣지디테일**
E0 등급의 친환경 목재를 사용하여 사용자와 환경
모두에게 건강한 제품을 만듭니다.

02 **수평 조절 하부 시스템**
회전 방식과 조절 장치 내부 구조를 획기적으로 보완하여
적은 힘으로도 사용이 간편합니다.

01 02
03

03 **잠금 장치**
원형키, 다이얼키, 전자키, 지문키 등 네 가지 종류의 잠금 장치를
선택할 수 있습니다.
- 전자키 : 4~12자리 비밀번호 터치식, 지문 인식 겸용
- 지문키 : 지문 인식 전용 (사용자1명)
- 지문 등록 기능: 최대 20인 지원

01

02
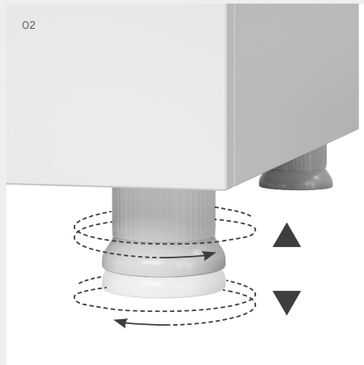

02

원형키

다이얼키

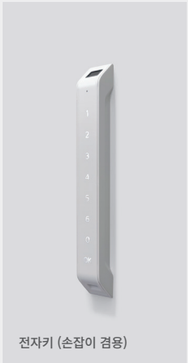
전자키 (손잡이 겸용)

지문키 (손잡이 겸용)

적용이미지

원형키

다이얼키

전자키

지문키

ITEM LIST

2단 캐비닛

외문형 캐비닛

원형키	다이얼키	전자키	지문키
24716738 / 127,000	**24716767 / 146,000**	**24716792 / 195,000**	**24716854 / 209,000**
ECA221001	ECA221035	ECA221063	ECA221108
W400 * D400 * H804	W400 * D400 * H804	W400 * D400 * H804	W400 * D400 * H804

양문형 캐비닛

원형키	다이얼키	전자키	지문키
24716747 / 235,000	**24716774 / 242,000**	**24716802 / 310,000**	**24716870 / 309,000**
ECA221011	ECA221045	ECA221073	ECA221118
W800 * D400 * H804	W800 * D400 * H804	W800 * D400 * H804	W800 * D400 * H804

3단 캐비닛

외문형 캐비닛

원형키	다이얼키	전자키	지문키
24716739 / 148,000	**24716768 / 168,000**	**24716793 / 225,000**	**24716855 / 230,000**
ECA221002	ECA221036	ECA221064	ECA221109
W400 * D400 * H1156	W400 * D400 * H1156	W400 * D400 * H1156	W400 * D400 * H1156

3단 캐비닛

양문형 캐비닛

원형키	다이얼키	전자키	지문키
24716748 / 256,000	**24716775 / 270,000**	**24716803 / 333,000**	**24716872 / 328,000**
ECA221012	ECA221046	ECA221074	ECA221119
W800 * D399 * H1154	W800 * D399 * H1154	W800 * D399 * H1154	W800 * D399 * H1154

양문형 캐비닛

이중문 원형키	이중문 다이얼키
24716872 / 328,000	**24716781 / 414,000**
ECA221119	ECA221054
W800 * D399 * H1154	W800 * D540 * H1160

4단 캐비닛

외문형 캐비닛

원형키	다이얼키	전자키	지문키
24716740 / 190,000	**24716769 / 202,000**	**24716794 / 259,000**	**24716856 / 254,000**
ECA221003	ECA221037	ECA221065	ECA221110
W400 * D400 * H1509	W400 * D400 * H1509	W400 * D400 * H1509	W400 * D400 * H1509

양문형 캐비닛

원형키	다이얼키	전자키	지문키
24716749 / 341,000	**24716776 / 358,000**	**24716804 / 412,000**	**24716873 / 407,000**
ECA221013	ECA221047	ECA221075	ECA221120
W800 * D400 * H1509	W800 * D400 * H1509	W800 * D400 * H1509	W800 * D400 * H1509

Top / Body

ITEM LIST

5단 캐비닛

외문형 캐비닛

원형키	다이얼키	전자키	지문키
24716741 / 209,000	**24716770 / 214,000**	**24716795 / 301,000**	**24716795 / 271,000**
ECA221004	ECA221038	ECA221066	ECA221111
W400 * D400 * H1901	W400 * D400 * H1901	W400 * D400 * H1901	W400 * D400 * H1901

양문형 캐비닛

원형키	다이얼키	전자키	지문키
24716750 / 368,000	**24716777 / 378,000**	**24716805 / 434,000**	**24716875 / 429,000**
ECA221014	ECA221048	ECA221076	ECA221121
W800 * D400 * H1901	W800 * D400 * H1901	W800 * D400 * H1901	W800 * D400 * H1901

5단 2도어형 캐비닛

외문형 캐비닛

원형키	다이얼키	전자키	지문키
24723417 / 224,000	**24723420 / 243,000**	**24716796 / 366,000**	**24716862 / 356,000**
ECA221005	ECA221039	ECA221067	ECA221112
W400 * D400 * H1901	W400 * D400 * H1901	W400 * D400 * H1901	W400 * D400 * H1901

5단 4도어형 캐비닛

양문형 캐비닛

원형키	다이얼키	전자키
24723418 / 388,000	**24723423 / 413,000**	**24720083 / 525,000**
ECA221015	ECA221049	ECA221077
W800 * D400 * H1901	W800 * D400 * H1901	W800 * D400 * H1901

5단 캐비닛

양문형 캐비닛

이중문 원형키	이중문 다이얼키
24716755 / 509,000	**24716782 / 539,000**
ECA221021	ECA221055
W800 * D540 * H1905	W800 * D540 * H1905

6단 캐비닛

외문형 캐비닛

원형키	다이얼키	전자키	지문키
24716742 / 245,000	**24716771 / 250,000**	**24716797 / 307,000**	**24716864 / 302,000**
ECA221006	ECA221040	ECA221068	ECA221113
W400 * D400 * H2274	W400 * D400 * H2274	W400 * D400 * H2274	W400 * D400 * H2274

양문형 캐비닛

원형키	다이얼키	전자키	지문키
24716751 / 419,000	**24716778 / 435,000**	**24716806 / 493,000**	**24716879 / 490,000**
ECA221016	ECA221050	ECA221078	ECA221123
W800 * D400 * H2276	W800 * D400 * H2276	W800 * D400 * H2276	W800 * D400 * H2276

Top / Body

ITEM LIST

6단 2도어형 캐비닛

외문형 캐비닛

원형키	다이얼키	전자키	지문키
24716743 / 253,000	**24716772 / 272,000**	**24716798 / 386,000**	**24716865 / 376,000**
ECA221007	ECA221041	ECA221069	ECA221114
W400 * D400 * H2274	W400 * D400 * H2274	W400 * D400 * H2274	W400 * D400 * H2274

6단 4도어형 캐비닛

양문형 캐비닛

원형키	다이얼키	전자키	지문키
24716752 / 443,000	**24716779 / 468,000**	**24716807 / 585,000**	**24716881 / 573,000**
ECA221017	ECA221051	ECA221079	ECA221124
W800 * D400 * H2276	W800 * D400 * H2276	W800 * D400 * H2276	W800 * D400 * H2276

캐비닛 / 보조 책상

2단 캐비닛

원형키	다이얼키	전자키	지문키
24716746 / 244,000	**24716773 / 269,000**	**24716801 / 318,000**	**24716869 / 323,000**
ECA221010	ECA221044	ECA221072	ECA221117
W600 * D800 * H719	W600 * D800 * H719	W600 * D800 * H719	W600 * D800 * H719

텔레비전 받침대

2단 캐비닛

원형키	다이얼키
24716766 / 258,000	**24716765 / 287,000**
ECA221034	ECA221033
W1000 * D550 * H699	W1200 * D600 * H699

2단 책장

오픈형 캐비닛

24716122 / 102,000
EBO221001
W400 * D400 * H804

오픈형 캐비닛

24716127 / 157,000
EBO221007
W800 * D400 * H804

3단 책장

오픈형 캐비닛

24716123 / 110,000
EBO221002
W400 * D400 * H1156

오픈형 캐비닛

24716128 / 181,000
EBO221008
W800 * D399 * H1154

상단오픈형 캐비닛

원형키	다이얼키	전자키	지문키
24716132 / 135,000	**24716156 / 149,000**	**24716189 / 202,000**	**24716215 / 188,000**
EBO221013	EBO221055	EBO221079	EBO221113
W400 * D400 * H1156	W400 * D400 * H1155	W400 * D400 * H1156	W400 * D400 * H1156

상단오픈형 캐비닛

원형키	다이얼키	전자키	지문키
24716143 / 239,000	**24716168 / 254,000**	**24716201 / 312,000**	**24716227 / 303,000**
EBO221030	EBO221067	EBO221091	EBO221125
W800 * D399 * H1154	W800 * D400 * H1155	W800 * D400 * H1156	W800 * D400 * H1156

Top / Body

ITEM LIST

4단 책장

오픈형 캐비닛

24716124 / 139,000
EBO221003
W400 * D400 * H1509

올유리형 캐비닛

원형키

24720191 / 239,000
EBO221017
W400 * D400 * H1509

상단오픈형 캐비닛

원형키	다이얼키	전자키	지문키
24716133 / 180,000	**24716157 / 194,000**	**24716190 / 247,000**	**24716216 / 243,000**
EBO221015	EBO221056	EBO221080	EBO221114
W400 * D400 * H1509	W400 * D400 * H1510	W400 * D400 * H1510	W400 * D400 * H1510

상단유리형 캐비닛

원형키	다이얼키	전자키	지문키
24716134 / 219,000	**24716158 / 232,000**	**24716191 / 286,000**	**24716217 / 281,000**
EBO221016	EBO221057	EBO221081	EBO221115
W400 * D400 * H1509	W400 * D400 * H1510	W400 * D400 * H1510	W400 * D400 * H1510

4단 책장

오픈형 캐비닛

24716129 / 226,000
EBO221009
W800 * D400 * H1509

올유리형 캐비닛

원형키

24720202 / 435,000
EBO221034
W800 * D400 * H1509

상단오픈형 캐비닛

원형키	다이얼키	전자키	지문키
24716144 / 293,000	**24716169 / 308,000**	**24716202 / 366,000**	**24716228 / 361,000**
EBO221032	EBO221068	EBO221092	EBO221126
W800 * D400 * H1509	W800 * D400 * H1510	W800 * D400 * H1510	W800 * D400 * H1510

상단유리형 캐비닛

원형키	다이얼키	전자키	지문키
24716145 / 376,000	**24716170 / 391,000**	**24716203 / 449,000**	**24716229 / 444,000**
EBO221033	EBO221069	EBO221093	EBO221127
W800 * D400 * H1509	W800 * D400 * H1510	W800 * D400 * H1510	W800 * D400 * H1510

Top / Body

화이트

메이플

ITEM LIST

5단 책장

오픈형 캐비닛

24716125 / 155,000
EBO221004
W400 * D400 * H1901

올유리형 캐비닛

원형키

24720192 / 266,000
EBO221021
W400 * D400 * H1901

상단오픈형 캐비닛

원형키	다이얼키	전자키	지문키
24716135 / 191,000	**24716159 / 205,000**	**24716192 / 258,000**	**24716218 / 253,000**
EBO221018	EBO221058	EBO221082	EBO221116
W400 * D400 * H1901	W400 * D400 * H1900	W400 * D400 * H1900	W400 * D400 * H1900

상단유리형 캐비닛

원형키	다이얼키	전자키	지문키
24716136 / 236,000	**24716160 / 250,000**	**24716193 / 293,000**	**24716219 / 288,000**
EBO221019	EBO221059	EBO221083	EBO221117
W400 * D400 * H1901	W400 * D400 * H1900	W400 * D400 * H1900	W400 * D400 * H1900

상단유리형 캐비닛

원형키	다이얼키	전자키	지문키
24716137 / 264,000	**24716161 / 278,000**	**24716194 / 331,000**	**24716220 / 326,000**
EBO221020	EBO221060	EBO221084	EBO221118
W400 * D400 * H1901	W400 * D400 * H1900	W400 * D400 * H1900	W400 * D400 * H1900

5단 책장

오픈형 캐비닛

24716130 / 259,000
EBO221010
W800 * D400 * H1901

올유리형 캐비닛

원형키

24720201 / 503,000
EBO221038
W800 * D400 * H1901

상단오픈형 캐비닛

원형키	다이얼키	전자키	지문키
24716146 / 320,000	**24716171 / 344,000**	**24716204 / 401,000**	**24716230 / 396,000**
EBO221035	EBO221070	EBO221094	EBO221128
W800 * D400 * H1901	W800 * D400 * H1900	W800 * D400 * H1900	W800 * D400 * H1900

상단유리형 캐비닛

원형키	다이얼키	전자키	지문키
24716147 / 421,000	**24716172 / 436,000**	**24716205 / 497,000**	**24716231 / 492,000**
EBO221036	EBO221071	EBO221095	EBO221129
W800 * D400 * H1901	W800 * D400 * H1900	W800 * D400 * H1900	W800 * D400 * H1900

상단유리형 캐비닛

원형키	다이얼키	전자키	지문키
24716148 / 509,000	**24716173 / 521,000**	**24716206 / 578,000**	**24716232 / 573,000**
EBO221037	EBO221072	EBO221096	EBO221130
W800 * D400 * H1901	W800 * D400 * H1900	W800 * D400 * H1900	W800 * D400 * H1900

Top / Body

화이트 메이플

ITEM LIST

6단 책장

오픈형 캐비닛

24716126 / 175,000
EBO221005
W400 * D400 * H2274

올유리형 캐비닛

원형키

24720196 / 311,000
EBO221025
W400 * D400 * H2274

상단오픈형 캐비닛

원형키	다이얼키	전자키	지문키
24716138 / 201,000	**24716162 / 215,000**	**24716195 / 268,000**	**24716221 / 263,000**
EBO221022	EBO221061	EBO221085	EBO221119
W400 * D400 * H2274	W400 * D400 * H2275	W400 * D400 * H2275	W400 * D400 * H2275

상단유리형 캐비닛

원형키	다이얼키	전자키	지문키
24716139 / 249,000	**24716163 / 263,000**	**24716196 / 316,000**	**24716222 / 311,000**
EBO221023	EBO221062	EBO221086	EBO221120
W400 * D400 * H2274	W400 * D400 * H2275	W400 * D400 * H2275	W400 * D400 * H2275

상단유리형 캐비닛

원형키	다이얼키	전자키	지문키
24716140 / 287,000	**24716164 / 301,000**	**24716197 / 354,000**	**24716223 / 349,000**
EBO221024	EBO221063	EBO221087	EBO221121
W400 * D400 * H2274	W400 * D400 * H2275	W400 * D400 * H2275	W400 * D400 * H2275

6단 책장

오픈형 캐비닛

24716131 / 285,000
EBO221011
W800 * D400 * H2276

올유리형 캐비닛

원형키

24720200 / 584,000
EBO221042
W800 * D400 * H2276

상단오픈형 캐비닛

원형키	다이얼키	전자키	지문키
24716149 / 365,000	**24716174 / 379,000**	**24716207 / 437,000**	**24716233 / 432,000**
EBO221039	EBO221073	EBO221097	EBO221131
W800 * D400 * H2276	W800 * D400 * H2275	W800 * D400 * H2275	W800 * D400 * H2275

상단유리형 캐비닛

원형키	다이얼키	전자키	지문키
24716150 / 465,000	**24716175 / 480,000**	**24716208 / 538,000**	**24716234 / 533,000**
EBO221040	EBO221074	EBO221098	EBO221132
W800 * D400 * H2276	W800 * D400 * H2275	W800 * D400 * H2275	W800 * D400 * H2275

상단유리형 캐비닛

원형키	다이얼키	전자키	지문키
24716183 / 561,000	**24716176 / 576,000**	**24716209 / 633,000**	**24716235 / 628,000**
EBO221041	EBO221075	EBO221099	EBO221133
W800 * D400 * H2276	W800 * D400 * H2275	W800 * D400 * H2275	W800 * D400 * H2275

Top / Body

화이트

메이플

LOCKER

01 **옷걸이 봉**
개인 로커 안에는 옷걸이 봉이 부착되어 있어 의류 및 소품을 깔끔하게 정돈할 수 있도록 해줍니다.

02 **로커 오거나이저**
로커 문 안쪽에 거울, 행어, 넥타이 걸이, 바지 걸이, 우산 걸이 등이 달린 일체형 오거나이저를 장착하여 수납의 편의성을 높였습니다.

01 02
03

03 **잠금 장치**
원형키, 다이얼키, 전자키, 지문키 등 네 가지 종류의 잠금 장치를 선택할 수 있습니다.
- 전자키 : 4~12자리 비밀번호 터치식, 지문 인식 겸용
- 지문키 : 지문 인식 전용 (사용자1명)
- 지문 등록 기능: 최대 20인 지원

01

02

03

원형키
다이얼키
전자키 (손잡이 겸용)
지문키 (손잡이 겸용)

적용이미지

원형키
다이얼키
전자키
지문키

ITEM LIST

사물함(로커)_ H1154

옷장+3단 로커

원형키	다이얼키	전자키	지문키
24716486 / 242,000 ELO221292 W600 * D500 * H1154	**24716487 / 257,000** ELO221293 W600 * D500 * H1154	**24716580 / 314,000** ELO221294 W600 * D500 * H1154	**24716634 / 309,000** ELO221440 W600 * D500 * H1154

사물함(로커)_ H1154

1인 2단 로커

원형키	다이얼키	전자키	지문키
24716480 / 178,000 ELO221283 W200 * D500 * H1154	**24716483 / 192,000** ELO221286 W200 * D500 * H1154	**24716577 / 249,000** ELO221289 W200 * D500 * H1154	**24716631 / 246,000** ELO221437 W200 * D500 * H1154
24716481 / 186,000 ELO221284 W300 * D500 * H1154	**24716484 / 200,000** ELO221287 W300 * D500 * H1154	**24716578 / 257,000** ELO221290 W300 * D500 * H1154	**24716632 / 254,000** ELO221438 W300 * D500 * H1154
24716482 / 193,000 ELO221285 W400 * D500 * H1154	**24716485 / 208,000** ELO221288 W400 * D500 * H1154	**24716579 / 265,000** ELO221291 W400 * D500 * H1154	**24716633 / 261,000** ELO221439 W400 * D500 * H1154

옷장+4단 로커

원형키	다이얼키	전자키	지문키
24716527 / 256,000 ELO221343 W600 * D500 * H1154	**24716530 / 270,000** ELO221346 W600 * D500 * H1154	**24716597 / 327,000** ELO221349 W600 * D500 * H1154	**24716651 / 352,000** ELO221457 W600 * D500 * H1154
24716528 / 261,000 ELO221344 W700 * D500 * H1154	**24716531 / 275,000** ELO221347 W700 * D500 * H1154	**24716598 / 332,000** ELO221350 W700 * D500 * H1154	**24716652 / 357,000** ELO221458 W700 * D500 * H1154
24716529 / 266,000 ELO221345 W800 * D500 * H1154	**24716532 / 280,000** ELO221348 W800 * D500 * H1154	**24716599 / 337,000** ELO221351 W800 * D500 * H1154	**24716653 / 362,000** ELO221459 W800 * D500 * H1154

1인 측면4단 로커

원형키	다이얼키	전자키	지문키
24716488 / 221,000 ELO221295 W200 * D800 * H1154	**24716491 / 236,000** ELO221298 W200 * D800 * H1154	**24716581 / 313,000** ELO221301 W200 * D800 * H1154	**24716635 / 302,000** ELO221441 W200 * D800 * H1154
24716489 / 233,000 ELO221296 W300 * D800 * H1154	**24716492 / 248,000** ELO221299 W300 * D800 * H1154	**24716582 / 297,000** ELO221302 W300 * D800 * H1154	**24716636 / 289,000** ELO221442 W300 * D800 * H1154
24716490 / 245,000 ELO221297 W400 * D800 * H1154	**24716493 / 259,000** ELO221300 W400 * D800 * H1154	**24716583 / 308,000** ELO221303 W400 * D800 * H1154	**24716637 / 298,000** ELO221443 W400 * D800 * H1154

Top / Body

ITEM LIST

사물함(로커)_ H1154

2인 측면4단 로커

원형키	다이얼키	전자키	지문키
24716494 / 331,000 ELO221304 W400 * D800 * H1154	**24716497 / 361,000** ELO221307 W400 * D800 * H1154	**24716584 / 477,000** ELO221310 W400 * D800 * H1154	**24716638 / 467,000** ELO221444 W400 * D800 * H1154
24716495 / 354,000 ELO221305 W600 * D800 * H1154	**24716498 / 384,000** ELO221308 W600 * D800 * H1154	**24716585 / 500,000** ELO221311 W600 * D800 * H1154	**24716639 / 489,000** ELO221445 W600 * D800 * H1154
24716496 / 383,000 ELO221306 W800 * D800 * H1154	**24716499 / 412,000** ELO221309 W800 * D800 * H1154	**24716586 / 528,000** ELO221312 W800 * D800 * H1154	**24716640 / 518,000** ELO221446 W800 * D800 * H1154

2인 측면4단 로커
스틸 타공 측판

원형키	다이얼키	전자키	지문키
24716521 / 455,000 ELO221334 W400 * D800 * H1154	**24716524 / 484,000** ELO221337 W400 * D800 * H1154	**24716594 / 601,000** ELO221340 W400 * D800 * H1154	**24716648 / 591,000** ELO221454 W400 * D800 * H1154
24716522 / 477,000 ELO221335 W600 * D800 * H1154	**24716525 / 507,000** ELO221338 W600 * D800 * H1154	**24716595 / 624,000** ELO221341 W600 * D800 * H1154	**24716649 / 613,000** ELO221455 W600 * D800 * H1154
24716523 / 506,000 ELO221336 W800 * D800 * H1154	**24716526 / 536,000** ELO221339 W800 * D800 * H1154	**24716596 / 652,000** ELO221342 W800 * D800 * H1154	**24716650 / 642,000** ELO221456 W800 * D800 * H1154

1인 측면4단 로커
스틸 타공 측판

원형키	다이얼키	전자키	지문키
24716508 / 285,000 ELO221313 W200 * D800 * H1154	**24716511 / 299,000** ELO221316 W200 * D800 * H1154	**24716587 / 358,000** ELO221319 W200 * D800 * H1154	**24716641 / 353,000** ELO221447 W200 * D800 * H1154
24716509 / 297,000 ELO221314 W300 * D800 * H1154	**24716512 / 312,000** ELO221317 W300 * D800 * H1154	**24716588 / 370,000** ELO221320 W300 * D800 * H1154	**24716642 / 365,000** ELO221448 W300 * D800 * H1154
24716510 / 308,000 ELO221315 W400 * D800 * H1154	**24716513 / 323,000** ELO221318 W400 * D800 * H1154	**24716589 / 381,000** ELO221321 W400 * D800 * H1154	**24716643 / 376,000** ELO221449 W400 * D800 * H1154
24716576 / 316,000 ELO221322 W300 * D1000 * H1154	**24716514 / 331,000** ELO221323 W300 * D1000 * H1154	**24716590 / 390,000** ELO221324 W300 * D1000 * H1154	**24716644 / 384,000** ELO221450 W300 * D1000 * H1154
24716515 / 349,000 ELO221325 W400 * D1000 * H1154	**24716516 / 364,000** ELO221326 W400 * D1000 * H1154	**24716591 / 422,000** ELO221327 W400 * D1000 * H1154	**24716645 / 417,000** ELO221451 W400 * D1000 * H1154
24716517 / 345,000 ELO221328 W300 * D1200 * H1154	**24716518 / 360,000** ELO221329 W300 * D1200 * H1154	**24716592 / 418,000** ELO221330 W300 * D1200 * H1154	**24716646 / 413,000** ELO221452 W300 * D1200 * H1154
24716519 / 371,000 ELO221331 W400 * D1200 * H1154	**24716520 / 386,000** ELO221332 W400 * D1200 * H1154	**24716593 / 444,000** ELO221333 W400 * D1200 * H1154	**24716647 / 439,000** ELO221453 W400 * D1200 * H1154

1인 3단보관장형 로커
양문형

원형키	다이얼키	전자키	지문키
24716533 / 311,000 ELO221352 W800 * D600 * H1154	**24716534 / 325,000** ELO221353 W800 * D600 * H1154	**24716600 / 383,000** ELO221354 W800 * D600 * H1154	**24716654 / 378,000** ELO221460 W800 * D600 * H1154

Top / Body

화이트 메이플

ITEM LIST

사물함(로커)_ H1901

인출식
옷걸이 봉

1인 인출식 로커

외문형

원형키	다이얼키	전자키	지문키
24716537 / 310,000 ELO221358 W500 * D400 * H1901	**24716538 / 322,000** ELO221359 W500 * D400 * H1901	**24716602 / 380,000** ELO221360 W500 * D400 * H1901	**24716656 / 385,000** ELO221462 W500 * D400 * H1901
24716539 / 324,000 ELO221361 W600 * D400 * H1901	**24716540 / 339,000** ELO221362 W600 * D400 * H1901	**24716603 / 400,000** ELO221363 W600 * D400 * H1901	**24716657 / 392,000** ELO221463 W600 * D400 * H1901

1인 로커

외문형

원형키	다이얼키	전자키	지문키
24716541 / 317,000 ELO221364 W400 * D600 * H1901	**24716542 / 332,000** ELO221365 W400 * D600 * H1901	**24716604 / 392,000** ELO221366 W400 * D600 * H1901	**24716658 / 385,000** ELO221464 W400 * D600 * H1901
24716543 / 343,000 ELO221367 W500 * D600 * H1901	**24716544 / 358,000** ELO221368 W500 * D600 * H1901	**24716605 / 416,000** ELO221369 W500 * D600 * H1901	**24716659 / 411,000** ELO221465 W500 * D600 * H1901
24716545 / 361,000 ELO221370 W600 * D600 * H1901	**24716546 / 376,000** ELO221371 W600 * D600 * H1901	**24716606 / 434,000** ELO221372 W600 * D600 * H1901	**24716660 / 429,000** ELO221466 W600 * D600 * H1901

1인 내부서랍형 로커

외문형

원형키	다이얼키	전자키	지문키
24716551 / 411,000 ELO221379 W500 * D600 * H1901	**24716552 / 426,000** ELO221380 W500 * D600 * H1901	**24716609 / 480,000** ELO221381 W500 * D600 * H1901	**24716663 / 477,000** ELO221469 W500 * D600 * H1901
24716553 / 430,000 ELO221382 W600 * D600 * H1901	**24716554 / 445,000** ELO221383 W600 * D600 * H1901	**24716610 / 499,000** ELO221384 W600 * D600 * H1901	**24716664 / 496,000** ELO221470 W600 * D600 * H1901

1인 로커

양문형

원형키	다이얼키	전자키	지문키
24716547 / 413,000 ELO221373 W800 * D600 * H1901	**24716548 / 428,000** ELO221374 W800 * D600 * H1901	**24716607 / 486,000** ELO221375 W800 * D600 * H1901	**24716661 / 481,000** ELO221467 W800 * D600 * H1901

2인 로커

양문형

원형키	다이얼키	전자키	지문키
24716549 / 490,000 ELO221376 W800 * D600 * H1901	**24716550 / 510,000** ELO221377 W800 * D600 * H1901	**24716608 / 625,000** ELO221378 W800 * D600 * H1901	**24716662 / 615,000** ELO221468 W800 * D600 * H1901

1인 내부서랍형 로커

양문형

원형키	다이얼키	전자키	지문키
24716555 / 487,000 ELO221385 W800 * D600 * H1901	**24716556 / 501,000** ELO221386 W800 * D600 * H1901	**24716611 / 555,000** ELO221387 W800 * D600 * H1901	**24716665 / 532,000** ELO221471 W800 * D600 * H1901

1인 5단보관장형 로커

양문형

원형키	다이얼키	전자키	지문키
24716535 / 454,000 ELO221355 W800 * D600 * H1901	**24716536 / 470,000** ELO221356 W800 * D600 * H1901	**24716601 / 528,000** ELO221357 W800 * D600 * H1901	**24716655 / 523,000** ELO221461 W800 * D600 * H1901

Top / Body

화이트 메이플

ITEM LIST

사물함(로커)_ H2101

1인 로커
외문형

원형키	다이얼키	전자키	지문키
24716558 / 300,000 ELO221390 W300 * D600 * H2101	**24716559 / 315,000** ELO221391 W300 * D600 * H2101	**24716613 / 373,000** ELO221392 W300 * D600 * H2101	**24716667 / 348,000** ELO221473 W300 * D600 * H2101
24716560 / 312,000 ELO221393 W400 * D600 * H2101	**24716561 / 327,000** ELO221394 W400 * D600 * H2101	**24716614 / 375,000** ELO221395 W400 * D600 * H2101	**24716668 / 370,000** ELO221474 W400 * D600 * H2101

2인 로커
양문형

원형키	다이얼키	전자키	지문키
24716562 / 428,000 ELO221396 W600 * D600 * H2101	**24716563 / 458,000** ELO221397 W600 * D600 * H2101	**24716615 / 575,000** ELO221398 W600 * D600 * H2101	**24716669 / 564,000** ELO221475 W600 * D600 * H2101
24716564 / 470,000 ELO221399 W800 * D600 * H2101	**24716565 / 499,000** ELO221400 W800 * D600 * H2101	**24716616 / 614,000** ELO221401 W800 * D600 * H2101	**24716670 / 604,000** ELO221476 W800 * D600 * H2101

2인 2도어형 로커
외문형

원형키	다이얼키	전자키	지문키
24716566 / 310,000 ELO221402 W300 * D600 * H2101	**24716567 / 340,000** ELO221403 W300 * D600 * H2101	**24716617 / 456,000** ELO221404 W300 * D600 * H2101	**24716671 / 446,000** ELO221477 W300 * D600 * H2101
24716568 / 333,000 ELO221405 W400 * D600 * H2101	**24716569 / 363,000** ELO221406 W400 * D600 * H2101	**24716618 / 480,000** ELO221407 W400 * D600 * H2101	**24716672 / 469,000** ELO221478 W400 * D600 * H2101

4인 4도어형 로커
양문형

원형키	다이얼키	전자키	지문키
24716570 / 503,000 ELO221408 W600 * D600 * H2101	**24716571 / 563,000** ELO221409 W600 * D600 * H2101	**24716619 / 796,000** ELO221410 W600 * D600 * H2101	**24716673 / 775,000** ELO221479 W600 * D600 * H2101
24716572 / 531,000 ELO221411 W800 * D600 * H2101	**24716573 / 591,000** ELO221412 W800 * D600 * H2101	**24716620 / 824,000** ELO221413 W800 * D600 * H2101	**24716674 / 803,000** ELO221480 W800 * D600 * H2101

1인 3단 2도어형 로커
양문형

원형키	다이얼키	전자키	지문키
24716574 / 452,000 ELO221414 W900 * D600 * H2101	**24716575 / 467,000** ELO221415 W900 * D600 * H2101	**24716621 / 525,000** ELO221416 W900 * D600 * H2101	**24716675 / 520,000** ELO221481 W900 * D600 * H2101
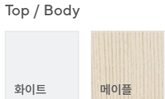
Top / Body